第38回　東部親善大会【優勝大会】 - 女子 -

開催日：2022年5月3日(火祝)･4日(水祝)
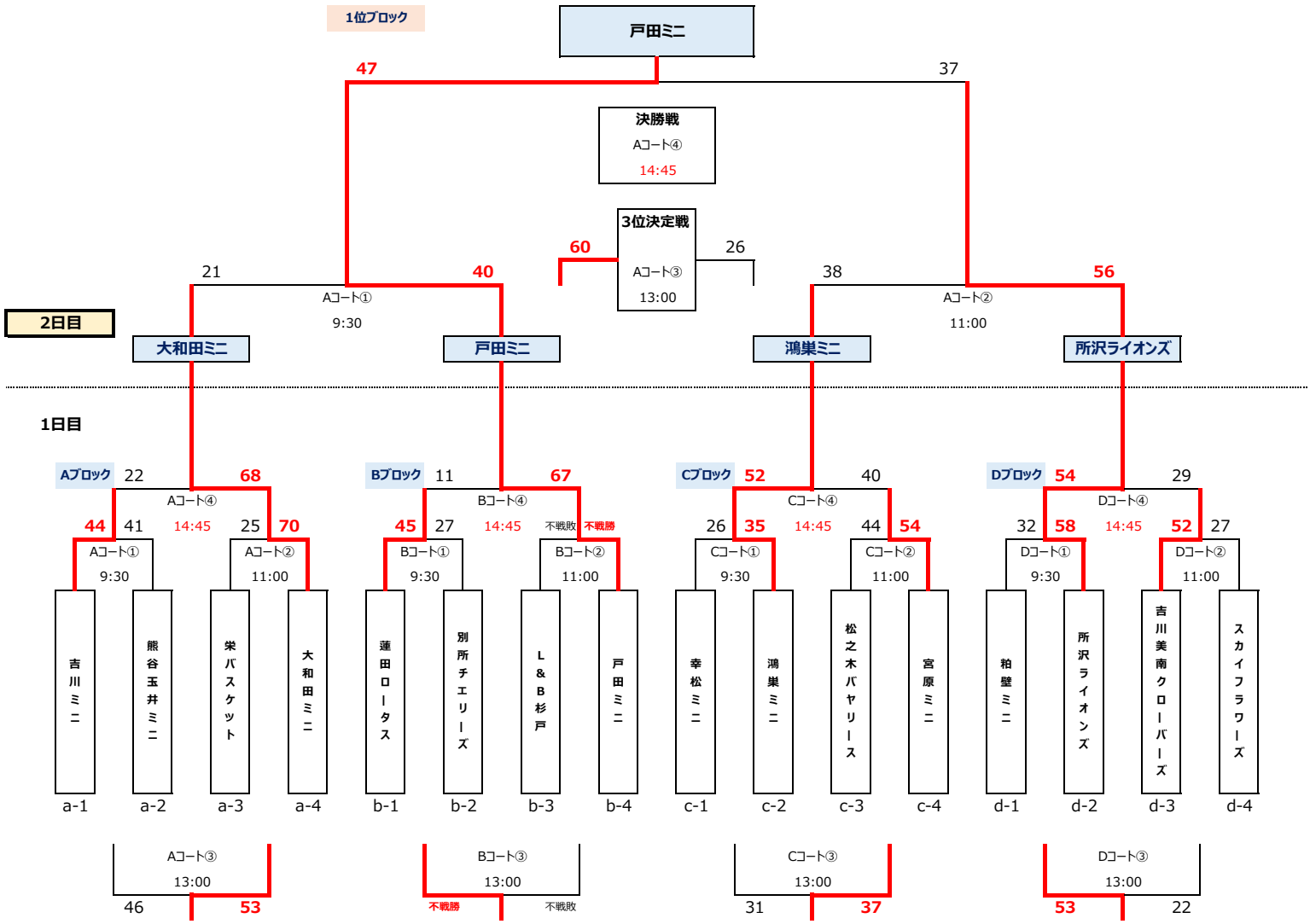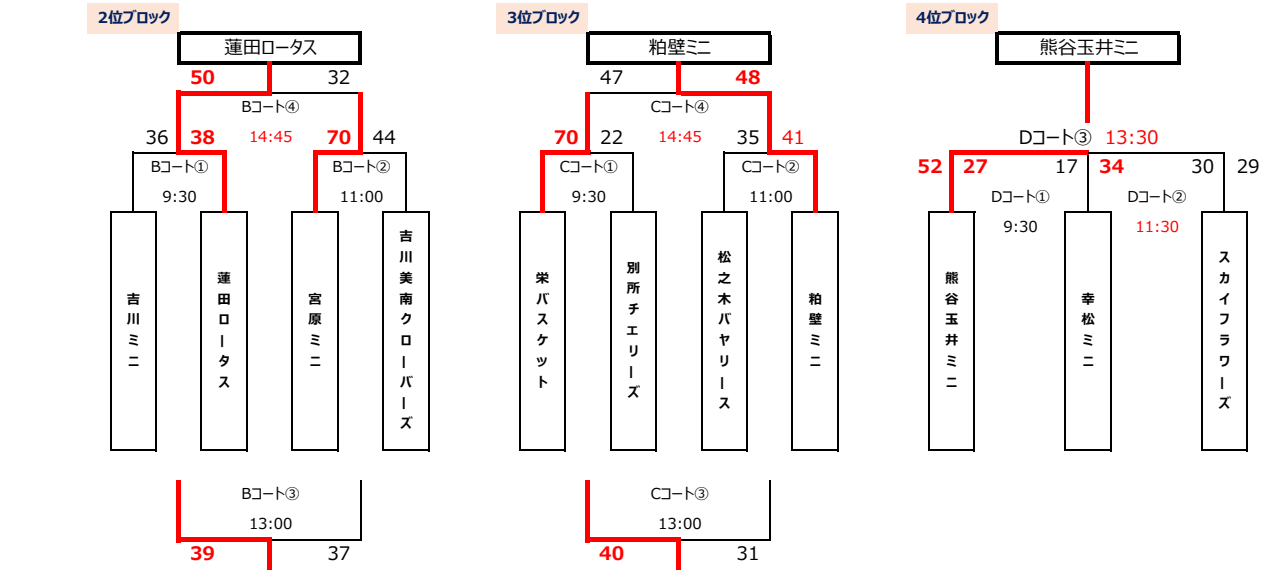
会場：毎日興業アリーナ久喜